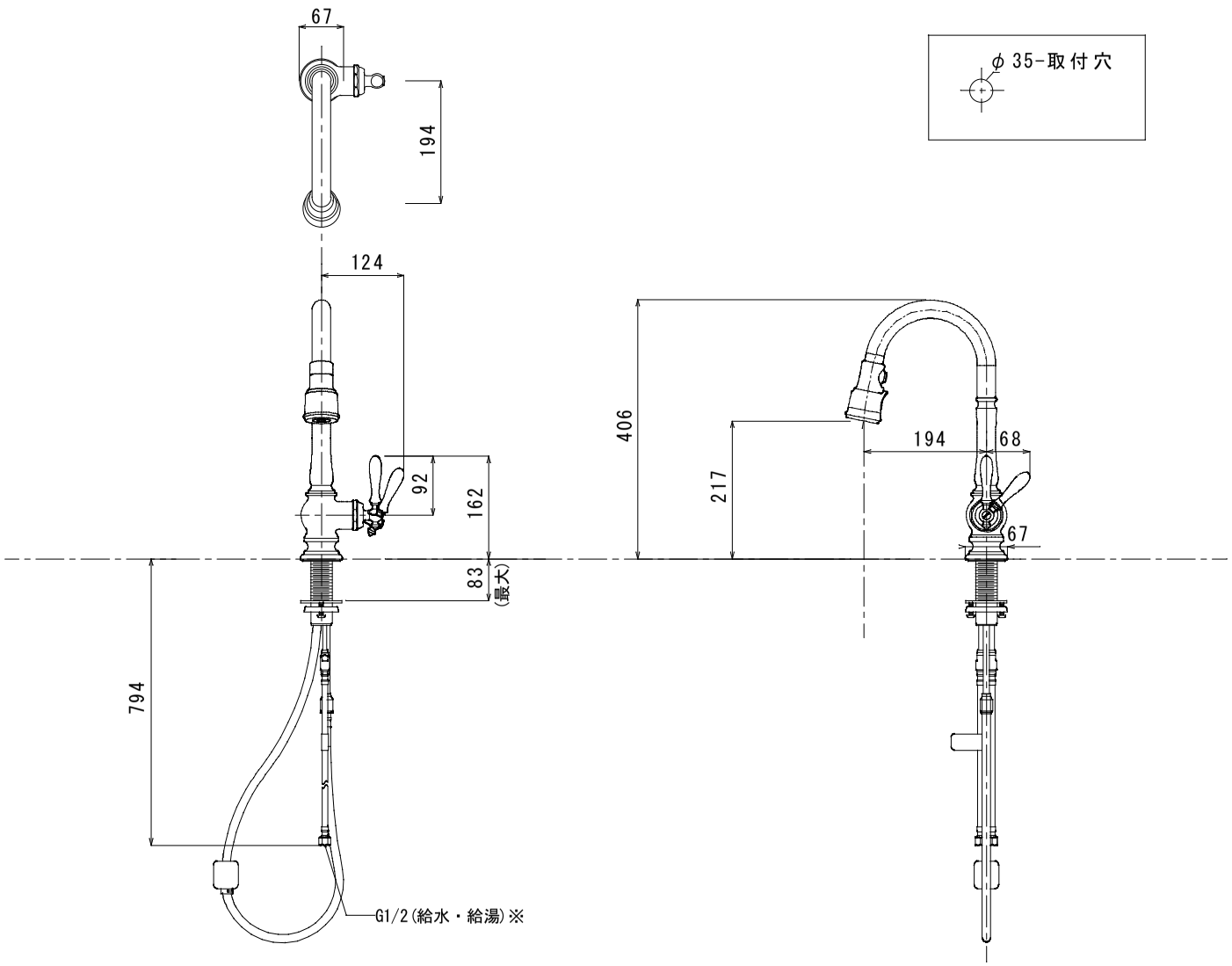

※変換アダプター使用時

	キッチンフォーセット K-99261	S=1/10	19/04/18	KOHLER　アーティファクツ 日鉄物産マテックス株式会社